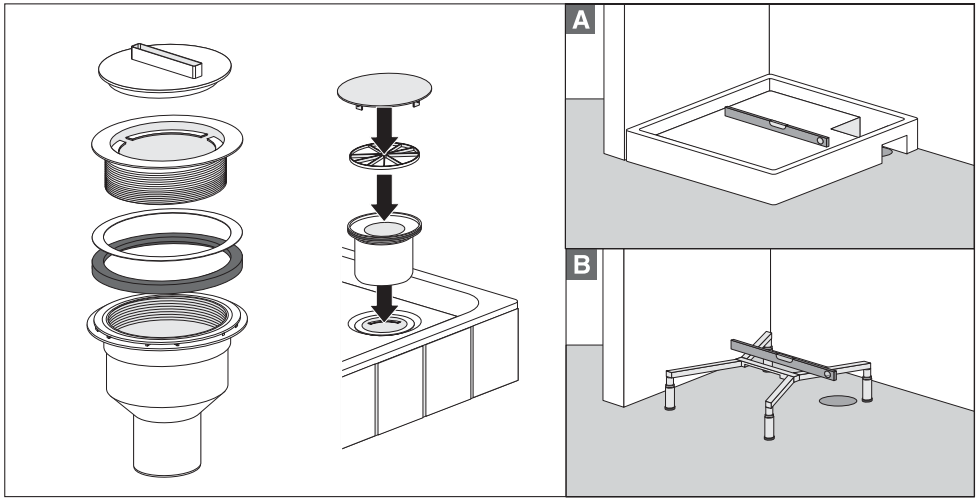

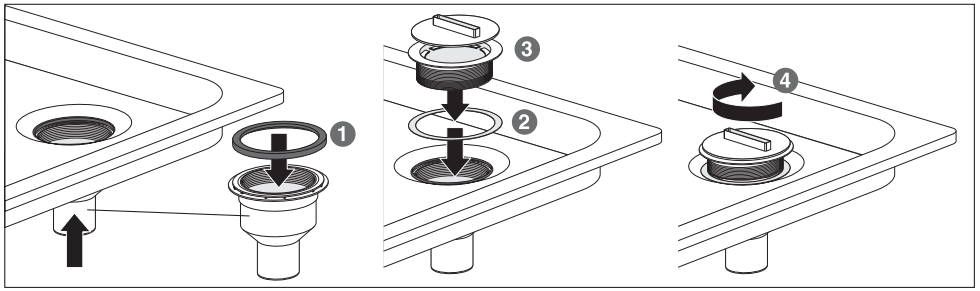

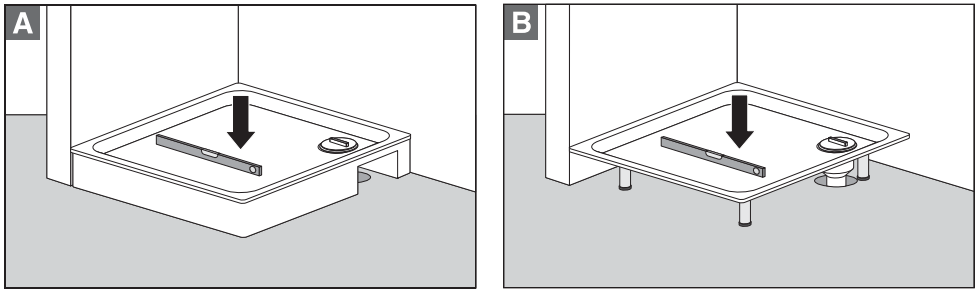

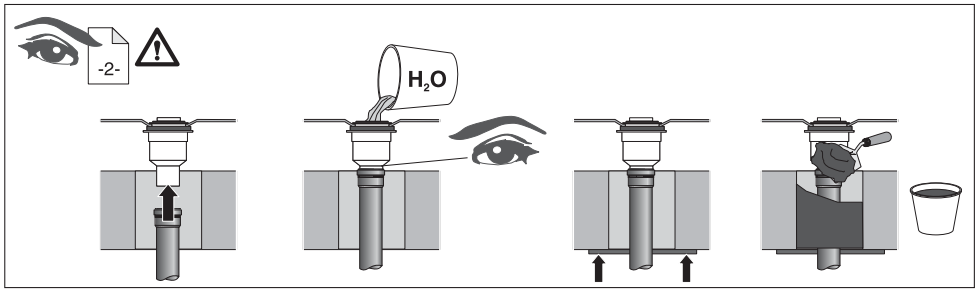

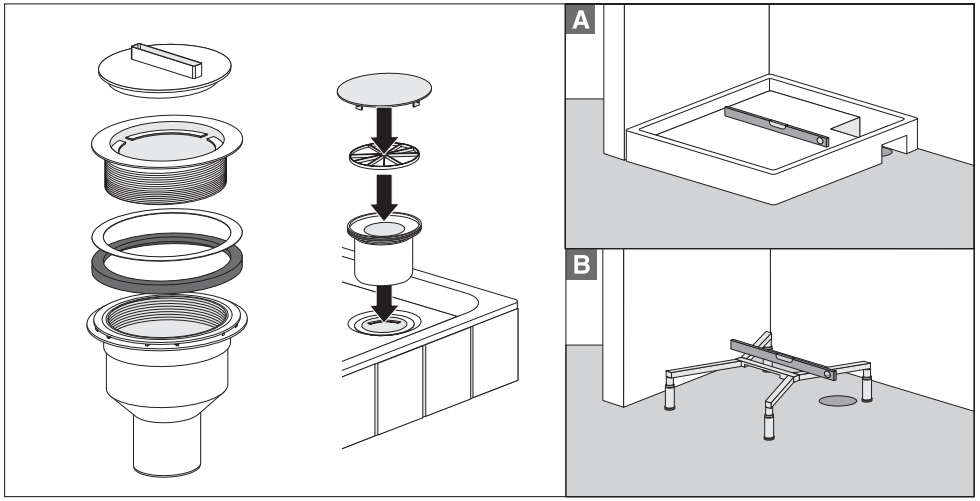

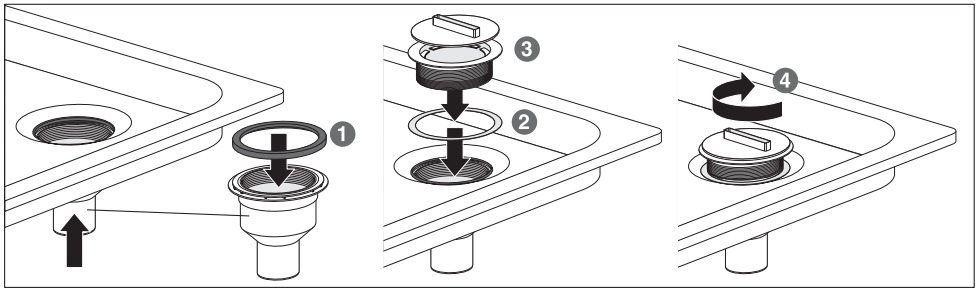

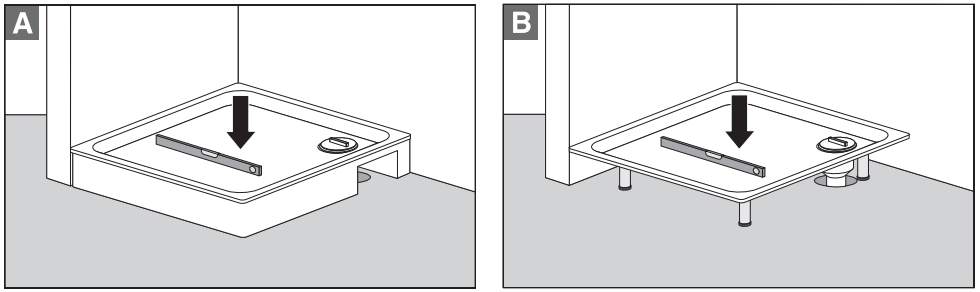

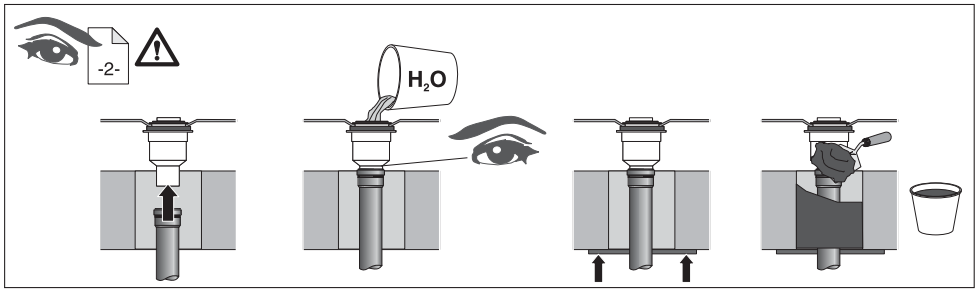

PM 141 20 0000

Version: 20072009

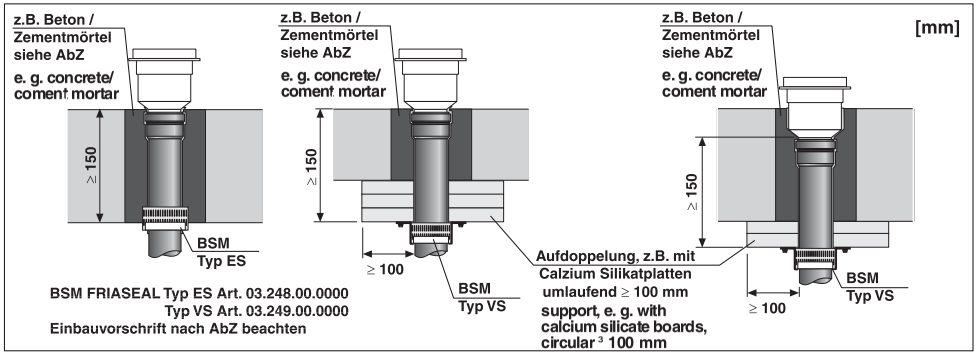
z.B. Beton /
Zementmörtel
siehe AbZ
e. g. concrete/
coment mortar
[mm]
≥ 150
BSM
Typ ES
≥ 100
BSM
Typ VS
Aufdoppelung, z.B. mit
Calzium Silikatplatten
umlaufend ≥ 100 mm
support, e. g. with
calcium silicate boards,
circular ³ 100 mm
BSM FRIASEAL Typ ES Art. 03.248.00.0000
Typ VS Art. 03.249.00.0000
Einbauvorschrift nach AbZ beachten

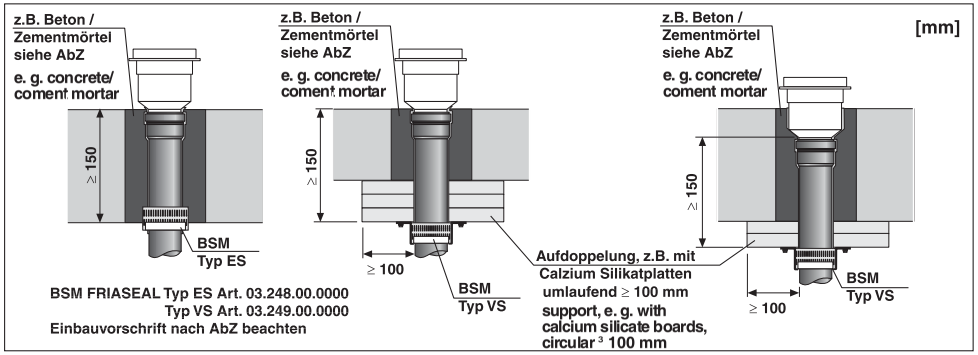
z.B. Beton /
Zementmörtel
siehe AbZ
e. g. concrete/
coment mortar
[mm]
≥ 150
BSM
Typ ES
≥ 100
BSM
Typ VS
Aufdoppelung, z.B. mit
Calzium Silikatplatten
umlaufend ≥ 100 mm
support, e. g. with
calcium silicate boards,
circular ³ 100 mm
BSM FRIASEAL Typ ES Art. 03.248.00.0000
Typ VS Art. 03.249.00.0000
Einbauvorschrift nach AbZ beachten